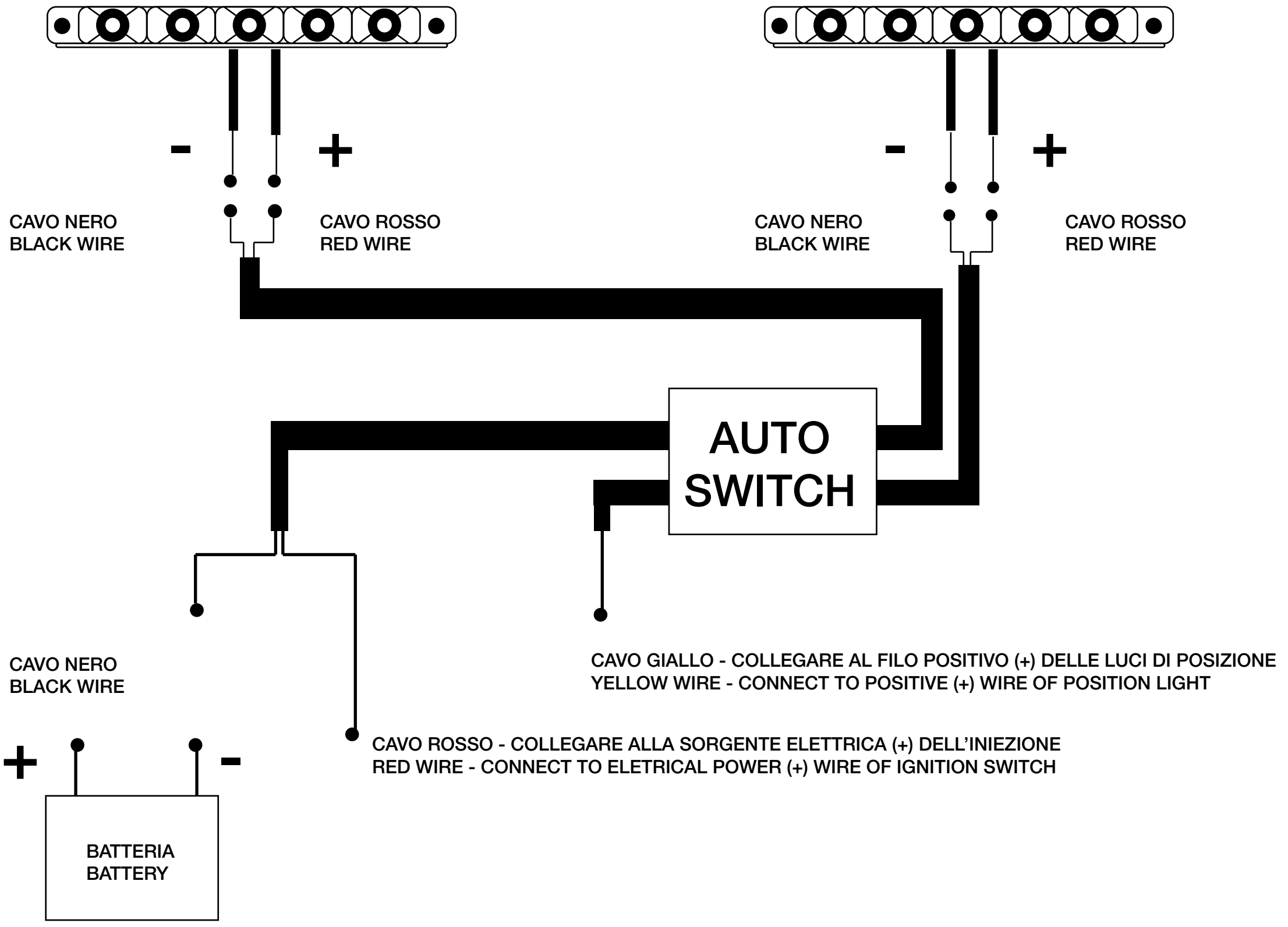MANUALE DI INSTALLAZIONE / INSTALLATION MANUAL