Istruzioni di montaggio sedile sportivo su Sim Station

Elenco del contenuto del kit:

A 2x barre di collegamento
B 2x barre inferiori supporto volante
C 2x barre di rinforzo supporto inferiore volante
D 2x barre superiori supporto volante
E 2x barre adattatrici sedile (**ADPS**)

1 8x piedini antiscivolo
2 4x vite lunga con manopola
3 10x vite corta con manopola
4 4x vite a brugola corta
5 2x vite a brugola media
6 4x vite a brugola lunga
7 10x rondella con rondella spaccata

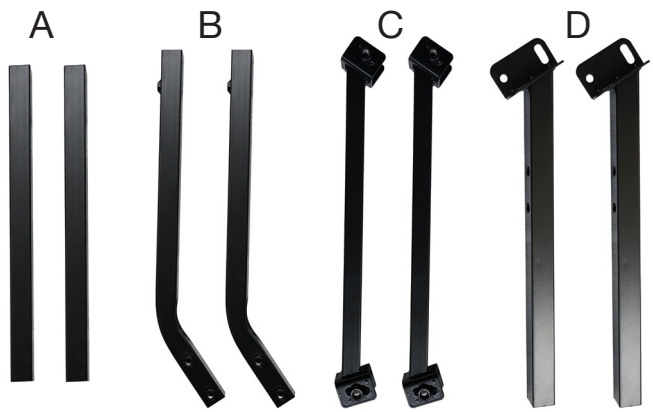

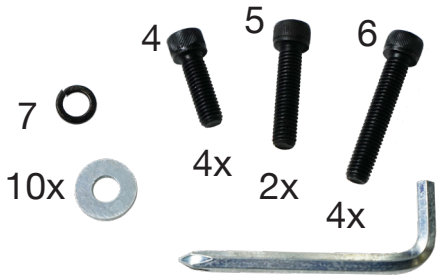

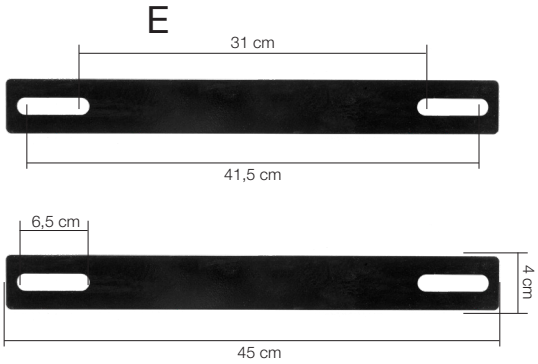

Attenzione! Le barre ADPS devono essere utilizzate solo nel caso in cui si debba installare un sedile Simoni Racing con la Sim Station.

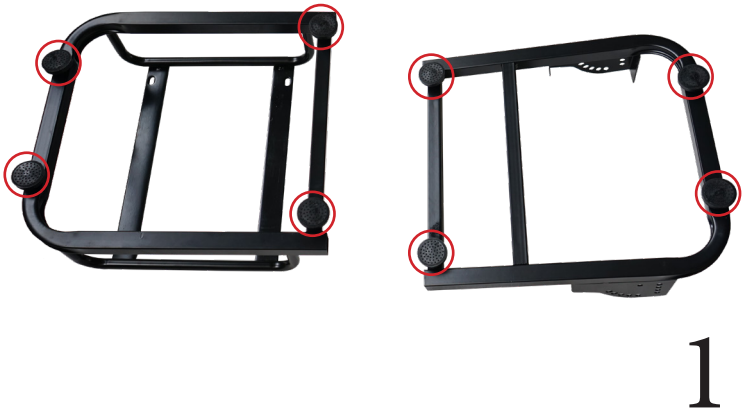

Avvitare gli 8 piedini con grip antiscivolo (1) nei fori della base della Sim Station.

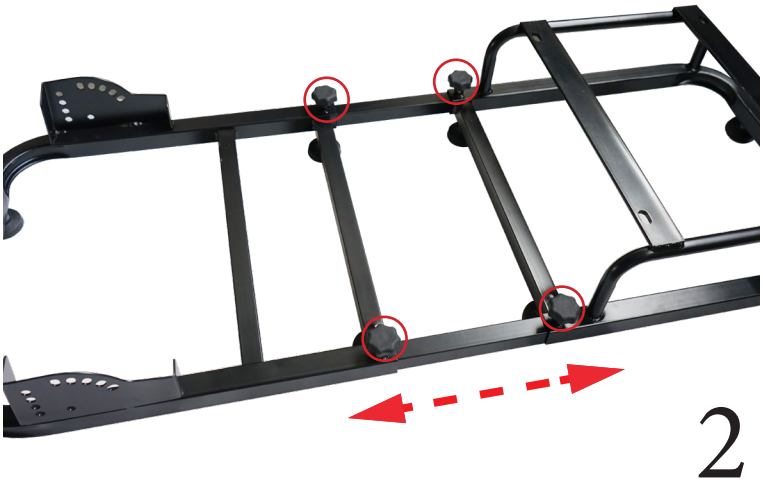

Inserire le due barre di collegamento (A) nei fori predisposti, utilizzando quattro viti (3) per bloccare la struttura. Sarà possibile modulare la Sim Station in lunghezza utilizzando questa regolazione

Installare le due barre inferiori di supporto volante (B) utilizzando una vite (2) e una vite (6). I diversi fori consentiranno di regolare l'inclinazione del blocco volante.

Posizionare la pedana di supporto della pedaliera come mostrato in foto.

Utilizzare due viti (2) per fissarla alla base. Anche in questo caso sarà possibile regolare l'inclinazione sfruttando i fori presenti nella struttura.

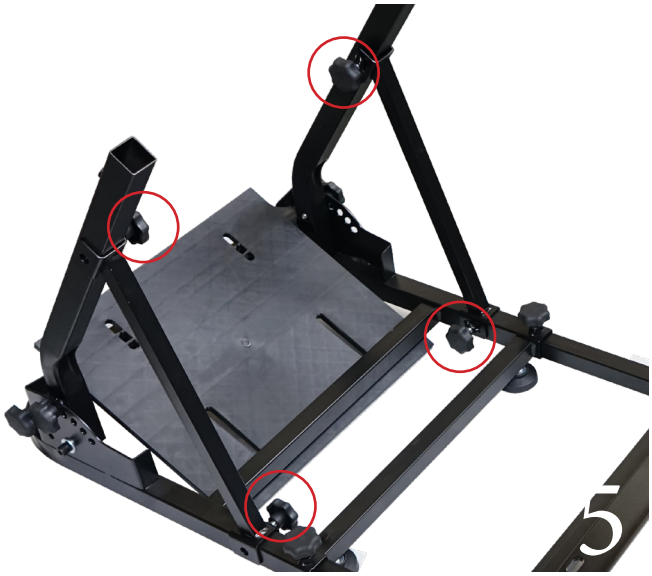

Montare le due barre di rinforzo del supporto inferiore volante (C). Fissarle in posizione avvitando due viti (1) su ogni barra.

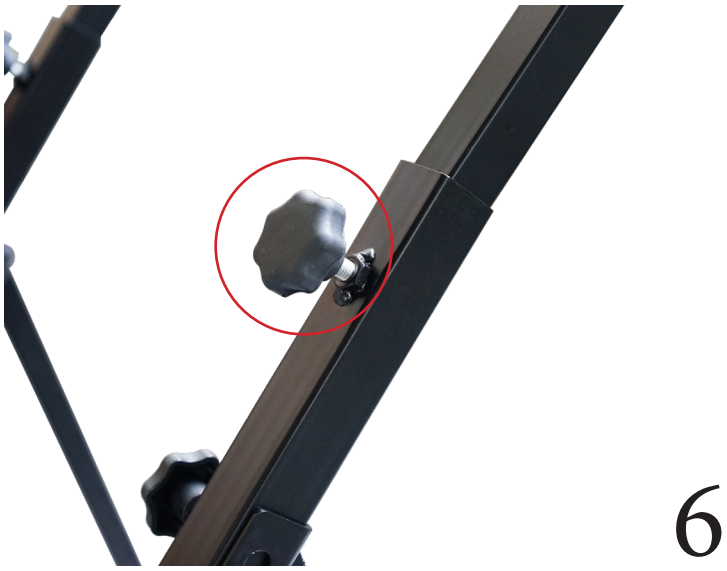

Inserire le due barre di supporto superiore volante (D). Fissarle con una vite (1) per parte.

Fissare la piastra in metallo di supporto del volante, utilizzare due viti (4) più le rondelle (7) per ogni lato.

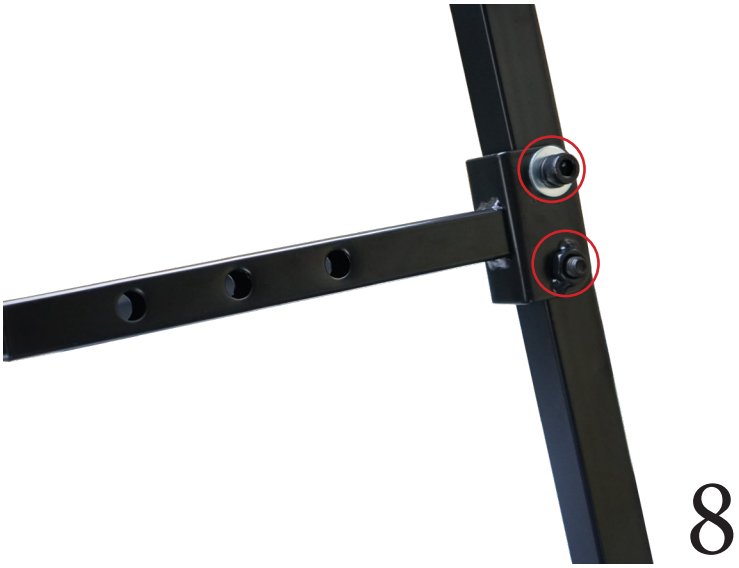

Installare la barra di supporto del cambio utilizzando due viti (6) e due rondelle (7).

Fissare il supporto del cambio alla barra appena installata, utilizzare due viti (5) e due rondelle (7).

Rimuovere le slitte dal sedile svitando le due viti a brugola evidenziate in foto presenti in ogni slitta.

Fissare le staffe (E) ADPS agli attacchi delle slitte del sedile, utilizzare le viti a brugola appena rimosse.

Attenzione! Le barre ADPS devono essere utilizzate solo nel caso in cui si debba installare un sedile Simoni Racing con la Sim Station.

Utilizzare quattro viti M8 (non fornite) dotate di rondelle, queste bloccheranno il sedile alla Sim Station

Fissare il sedile alla Sim Station come mostrato in foto. Serrare con forza i dadi e se necessario applicare il frenafiletti.