CCFL Angel Eyes – Manuale di installazione

Questa è solo una guida. Se non si hanno le capacità o le conoscenze per installare questo CCFL in modo sicuro e corretto, rivolgersi ad un professionista.

Questo prodotto ha 1 anno di garanzia. Le situazioni che evitano la garanzia sono descritte sulla parte superiore della scatola. Si prega di leggere prima dell'installazione.

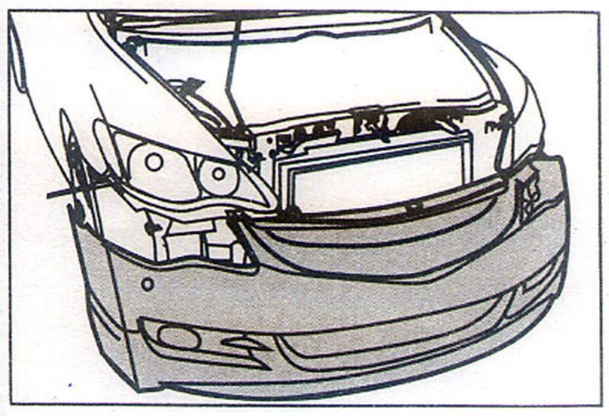

STEP1:
Verificare se è necessario smontare il paraurti

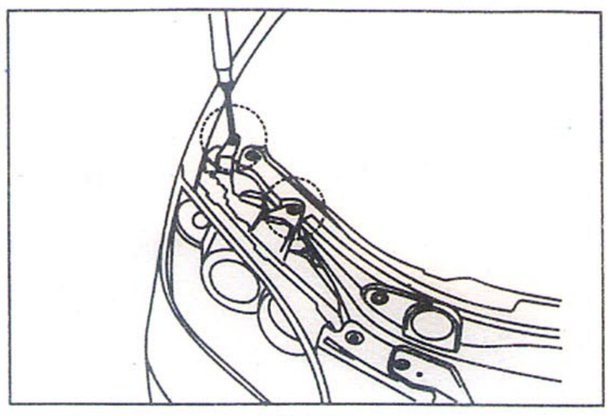

STEP2:
Allentare le viti

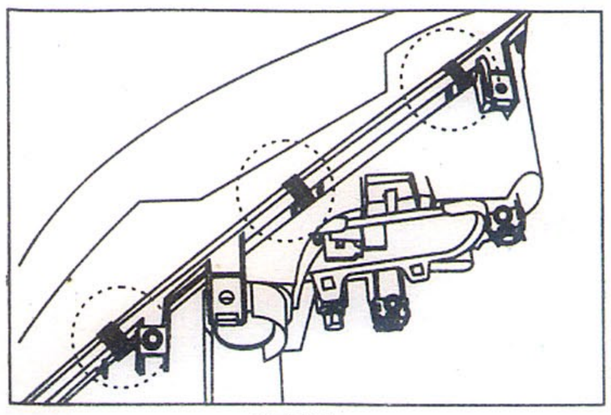

STEP3:
Rimuovere le clip che fissano la parte anteriore e posteriore del gruppo

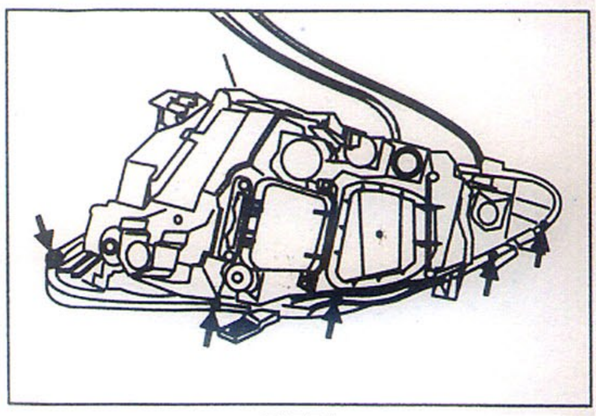

STEP4:
Controllare che non ci siano viti nella parte posteriore del gruppo

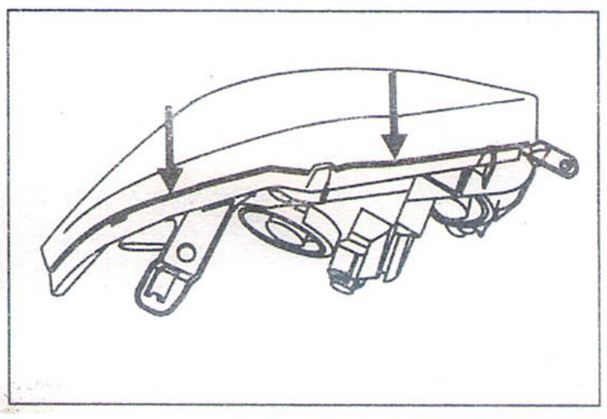

STEP5:
Controllare che il gruppo sia sigillato sia davanti che dietro.
Se non è sigillato, si può assemblare dopo aver tolto le clips e le viti (passa al punto 10)
Se è sigillato passare al punto 6-9

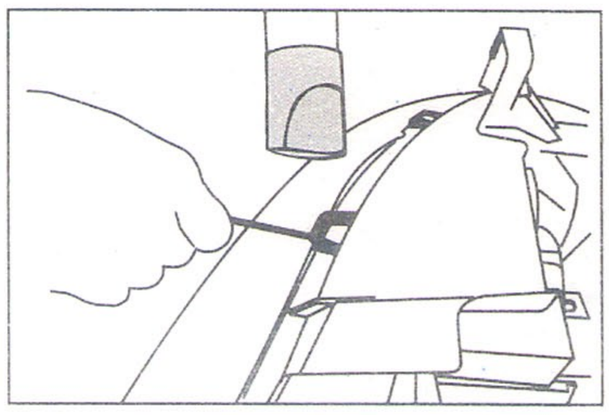

STEP6:
Soffiare calore sul sigillante, assicurarsi che il sigillante sia ammorbidito dal calore, in caso contrario si dovrebbe interrompere l'installazione perché alcuni dei fari sono incollati con il silicone, non sono staccabili.
Se il sigillante può essere ammorbidito, leva le clips di plastica e soffia calore con un asciugacapelli. Aprire le clips renderà più facile e veloce l'apertura.

STEP7:
Questo passo è per ammorbidire il sigillante. Se avete un grande forno per la cottura a disposizione per il montaggio, pre riscaldare il forno a 85 gradi centigradi e mantenere costantemente questa temperatura, inserire l'assemblaggio, cuocere per 15 minuti.
Notare, togliere tutte le lampadine (fascio alto/basso, luci di posizione, freccei ecc) prima di inserire l'assemblaggio nel forno.

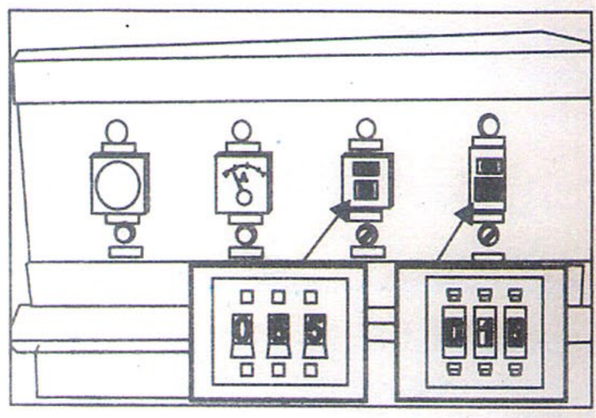

Se non si dispone del forno, allora si può utilizzare il calore di un asciugacapelli che soffia lungo la cucitura per ammorbidire il sigillante.
Con questo metodo, potrebbe essere necessario un assistente per aiutare a soffiare.

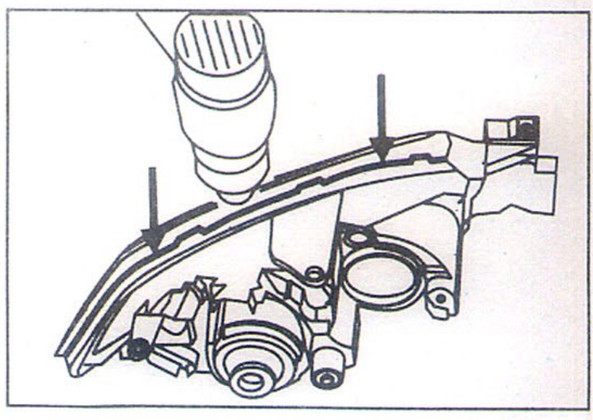

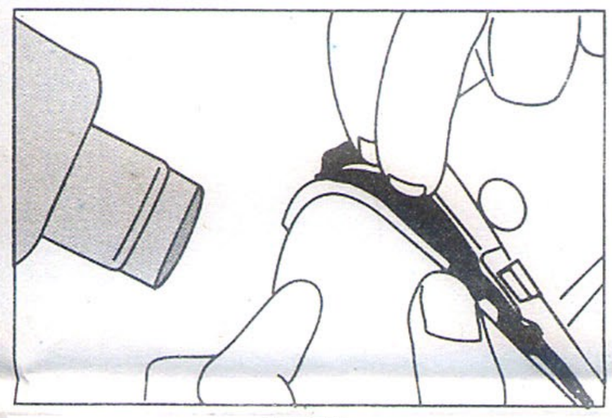

STEP8:
Quando il sigillante è completamente ammorbidito, continuare a soffiare e sollevare dall'angolo dell'assemblaggio e separarli con le dita.

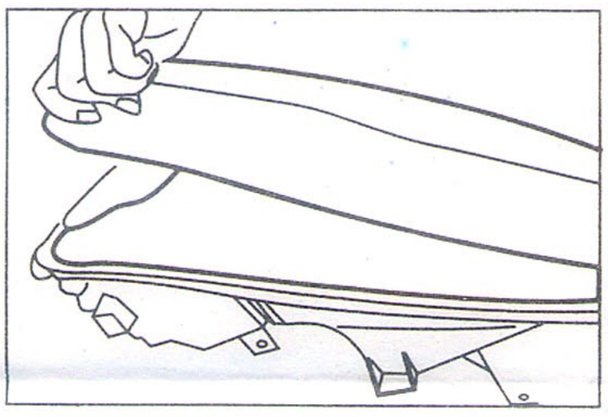

STEP9:
Una volta che l'angolo si è aperto, soffiare lungo le cuciture delicatamente e separare il gruppo.

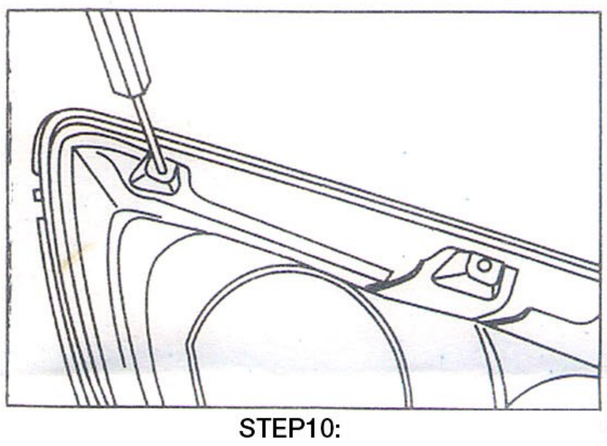

STEP10:
Il kit CCFL Angel eyes è per lo più installato sul bordo cromato dei riflettori.
Su alcuni veicoli il rivestimento cromato è fissato con la copertina chiara, potrebbe essere necessario rilasciare clips o viti per tirarla fuori.

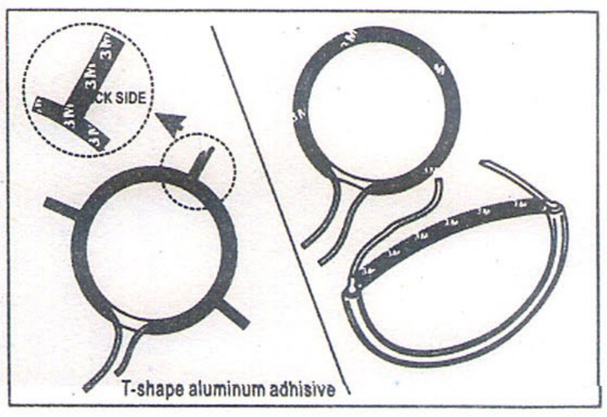

STEP11:
Preparare gli anelli dell'angel eyes.
Si può utilizzare il nastro biadesivo 3M o un adesivo con la colla.

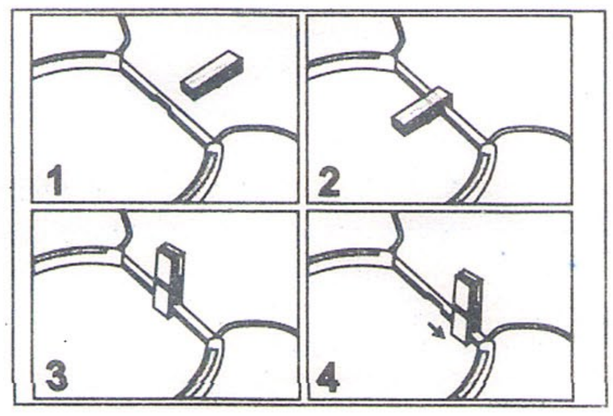

Per alcuni modelli potrebbe essere necessario fissare le clips

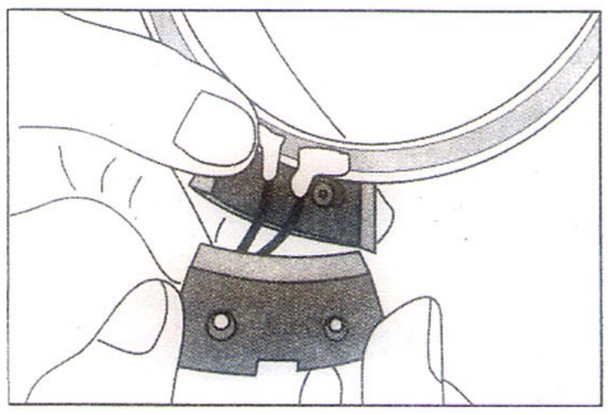

Per alcuni modelli potrebbe essere necessario fissare gli anelli

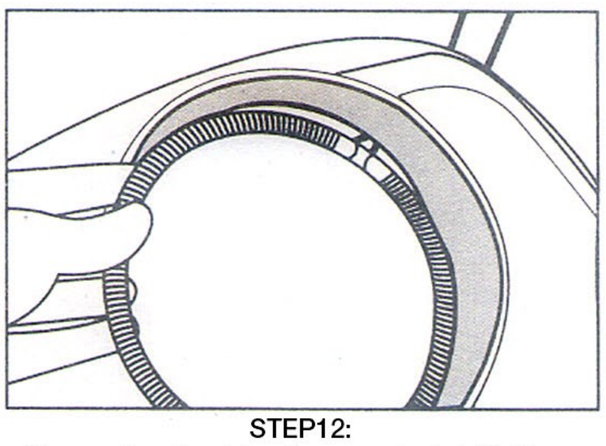

STEP12:
Fissare l'anello al bordo cromato del riflettore, alcuni anelli devono essere inseriti dal lato anteriore quindi spostare leggermente l'anello fino ad ottenere la migliore posizione per lo stesso

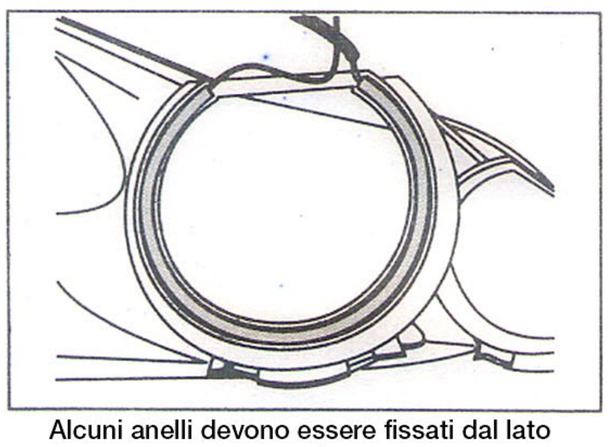

Alcuni anelli devono essere fissati dal lato posteriore

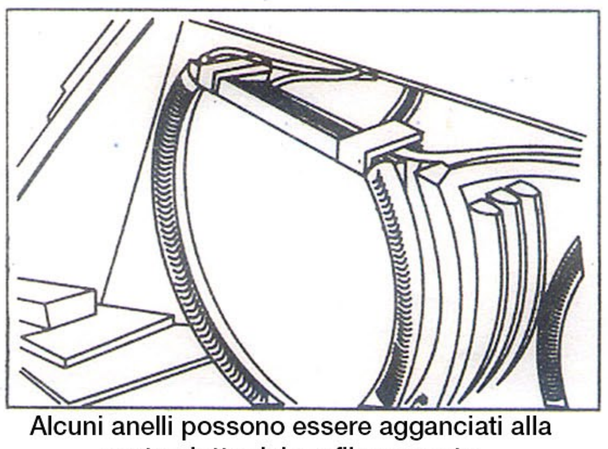

Alcuni anelli possono essere agganciati alla parte piatta del profilo cromato

PRECAUZIONI PRIMA DELL'INSTALLAZIONE:

1 Testare gli anelli fuori dal veicolo prima dell'installazione
2 Non tagliare i cavi che collegano il ballast agli anelli, questo rende nulla qualsiasi garanzia.
3 Non piegare o torcere gli anelli, il tubo di vetro si può spezzare
4 Mai tirare fuori il filo degli anelli, tirandolo fuori si annulla la garanzia
5 Prendere tutte le precauzioni di sicurezza per gli autoveicoli elettrici prima dell'installazione.

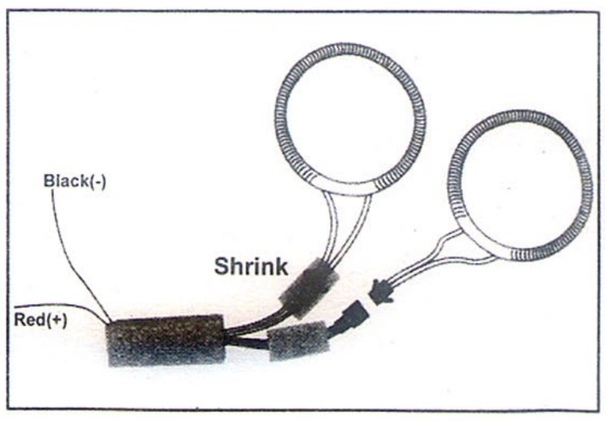

Collegare gli angel eyes con l'inverter e collegare i cavi.
La potenza è fornita dalla luce di marcia diurna.

CCFL angel eyes è alimentato da energia elettrica ad alta tensione AC (la tensione di partenza è di 1500 VAC e la tensione di lavoro 700 VAC), pertanto si consiglia vivamente di mantenere l'inverter all'interno del gruppo proiettore. Nel caso in cui si debba lasciare l'inverter al di fuori del gruppo, consigliamo la seguente soluzione per evitare che l'inverter venga danneggiato da pioggia o autolavaggi.

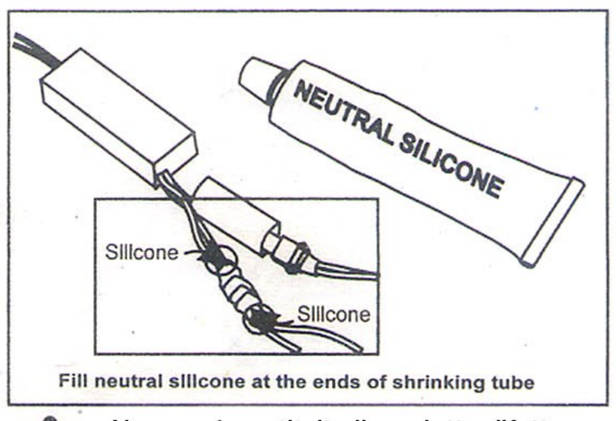

Non verrà sostituito il prodotto difettoso se sarà riscontrata una non corretta installazione.

Specifiche CCFL Angel Eyes Kit

Temperatura colore	K	7000 ± 200	For safety concern, do
Corrente	Arms	5.0 ± 0.5	cut or lengthen the WHI
Voltaggio in uscita	Vrms	1400 ±10%	high-voltage silicon wir
Voltaggio in lumen	Vrms	700 ±10%	
Frequenza	Khz	40 ±10%	
Wattaggio	IL x VL	3.5 ±10%	
Brillantezza	Cd/m²	32000 ±10%	
Voltaggio in entrata	Vdc	12	
Durata	Hr	≥15000	